A LIRE ATTENTIVEMENT AVANT L'INSTALLATION !

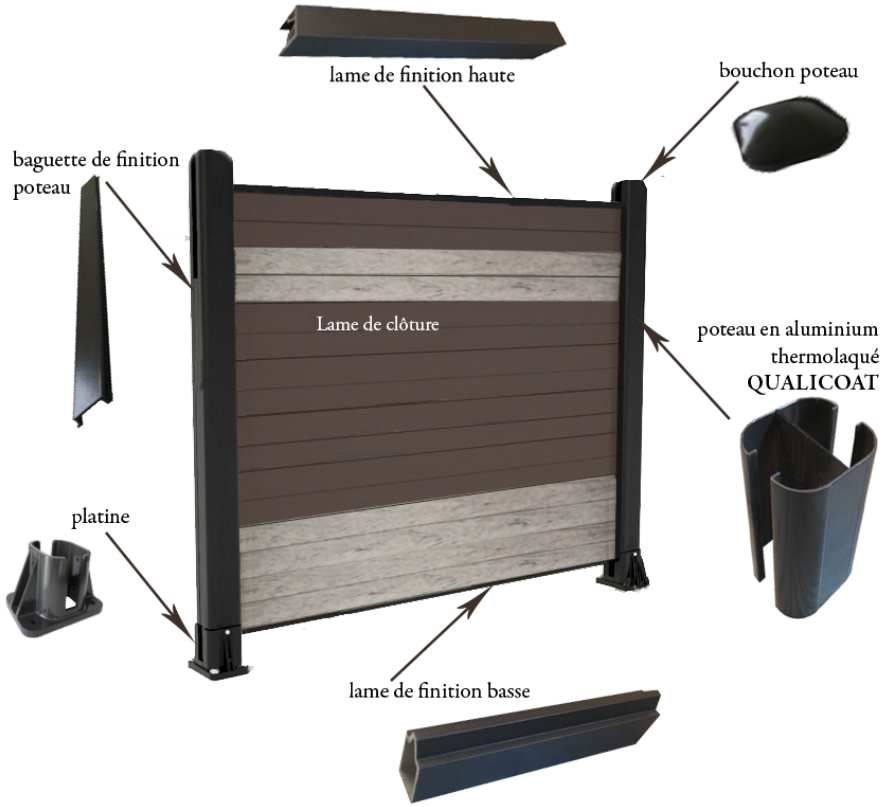

- Il est conseillé de lire entièrement la notice d'installation de claustra BL*klo*™ avant le début des travaux.
- Ne pas installer les claustra dans les endroits susceptibles d'endommager les poteaux en aluminium thermo-laqué
- Les lames de clôture ne sont pas des structures porteuses, il est donc interdit de les utiliser pour un usage autre que claustra
- La clôture BL*klo*™ est destinée a l'usage vertical, et n'est pas faite pour supporter une charge constante ou être utilisée en tant qu'un point d'encrage
- La garantie BOISLIQUIDE couvre l'ensemble des éléments de la clôture uniquement si ils sont montés dans leur ensemble, utilisation des éléments autres que fournis par BOISLIQUIDE annule la garantie.
- BOISLIQUIDE décline toute responsabilité en cas d'une mauvaise installation et/ou non respect des instructions d'installation.
- La claustra BL*klo*™ a été testé pour supporter les vents jusqu'à 120km/h en conditions normales d'utilisation.

Guide d'installation des claustra. boisliquide.com 2020 ©. La reproduction même partielle est interdite

a. Poteaux sur platines – hauteur de clôture < 1,25m

Outils et matériel nécessaires:

- Niveau
- Mètre
- Cordeau
- Scie à métaux
- Goujons d'ancrage M12 ou M10 (4 par poteau)
- Maillet (facultatif)
- Crayon (facultatif)

Installation:

Il est fortement recommandé d'installer les platines sur une surface plate et homogène, solide et ayant une largeur minimale de 200mm.

Pour fixer les platines sur les supports creux il est conseillé d'utiliser les tiges filetés avec scellement chimique (ex. parpaing)!

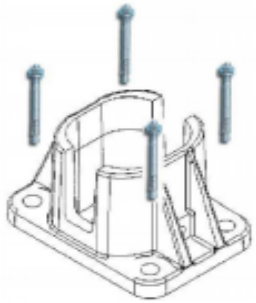

1a

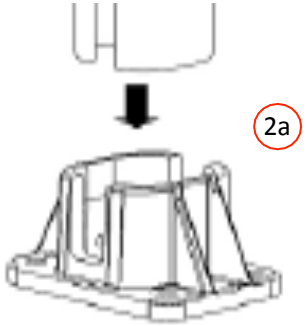

2a

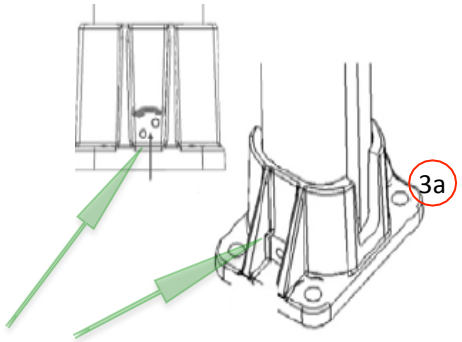

Etape 1a:

- Positionnez la première platine sur place
- Repérez les points d'ancrage
- Enlever la platine et percez les trous
- Replacez la platine – insérez et serrez les goujons
- Fixez la platine suivante de la même manière
- **Respectez l'entraxe de 180 cm entre les platines**

Etape 2a:

- Insérez les 2 poteaux dans les platines
- A l'aide d'un plomb vérifiez la verticalité des poteaux

Etape 3a:

- Fixez les 2 poteaux avec les vis auto-foreuse

Guide d'installation des claustra. boisliquide.com 2020 ©. La reproduction même partielle est interdite

BOISLIQUIDE®

b. Poteaux scelles dans du béton – hauteur de clôture jusqu'à 1,8m

Outils et matériel nécessaires:

- Niveau
- Tarière manuelle
- Mètre
- Cordeau
- Scie à métaux
- Maillet (facultatif)
- Crayon (facultatif)
- 2 cales 15mm de hauteur (vous pouvez utiliser la baguette de finition des poteaux en guise de cale)

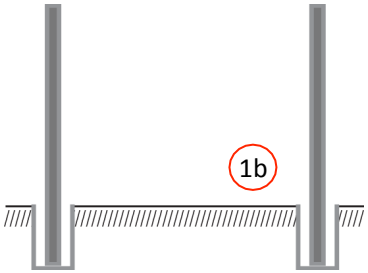

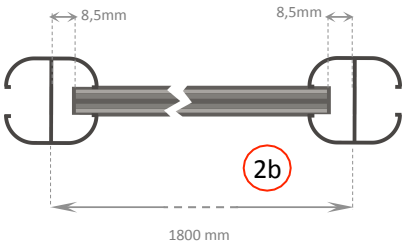

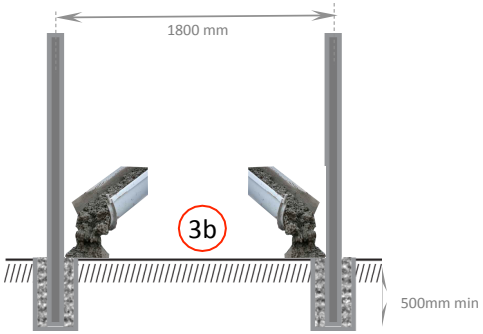

Etape 1b:

- Creuser les trous de scellement des poteaux de 30cm de diamètre minimum et 50 cm de profondeur minimum.

Selon la nature du projet les dimensions des trous peuvent être ajustées.

Etape 2b:

- Positionnez les poteaux dans les trous en respectant l'entraxe de 180 cm entre les 2 poteaux.

La longueur des lames est de 178,3cm, ce qui laisse un jeux de dilatation de 8,5 mm de chaque coté. Il est impératif de le garder!

Etape 3b:

Vous pouvez éventuellement caler la base des poteaux avec des pierres avent le remplissage.

- Remplissez les trous avec du béton, tout en contrôlant l'entraxe de 180cm entre les poteaux, ainsi que leur hauteur.
- Laissez le béton se sécher, vérifiez l'aplomb des poteaux à l'aide d'un niveau.

Guide d'installation des claustra. boisliquide.com 2020 ©. La reproduction même partielle est interdite

a. Poteaux sur platines

b. Poteaux scelles dans du béton

!!! AVERTISSEMENT: LES LAMES EN COMPOSITE NE DOIVENT PAS REPOSER SUR LE SOL - UN VIDE DE ≈15MM DOIT ETRE LAISSE ENTRE LE SOL ET LA PREMIERE LAME !!!

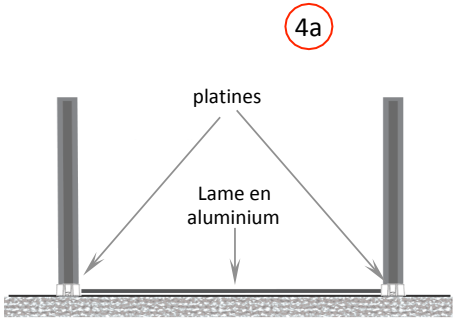

Etape 4a:

- Positionnez la lame de finition basse en aluminium en la glissant dans les poteaux de haut en bas
- Elle se reposera sur les **platines** en laissant un espace de 45mm entre le muret.

Etape 4b:

- Positionnez la lame de finition basse en aluminium en la glissant dans les poteaux de haut en bas
- Elle se reposera sur les **cales** que vous avez préparées auparavant, en laissant un espace nécessaire du sol.

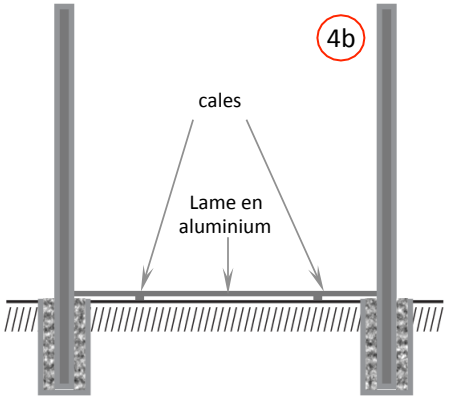

Etape 5:

- Positionnez ensuite la première lame en bois composite; Faites glissez les lames suivantes jusqu'au la dernière

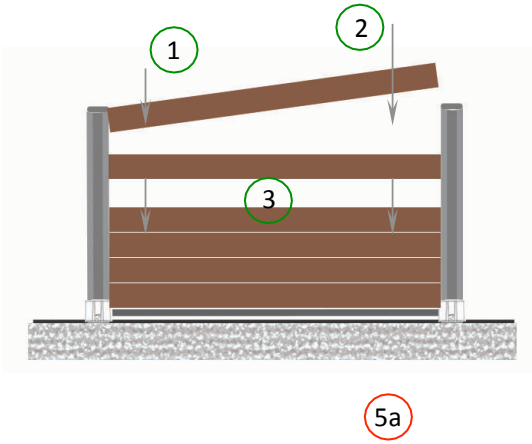

1. Positionnez une extrémité de la lame dans un des poteaux
2. Positionnez la deuxième extrémité de la lame
3. Positionnez la lame horizontalement et faites la glisser vers le bas

Gardez un espace de dilatation des lames de chaque coté, d'au moins 5mm, découpez les extrémités des lames si nécessaire(cf. image droite)

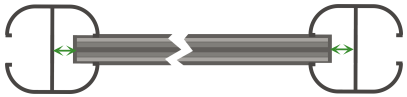

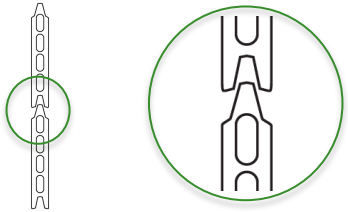

Vérifiez bien la position des lames – le coté creux vers le bas (cf. image gauche)

IMPORTANT

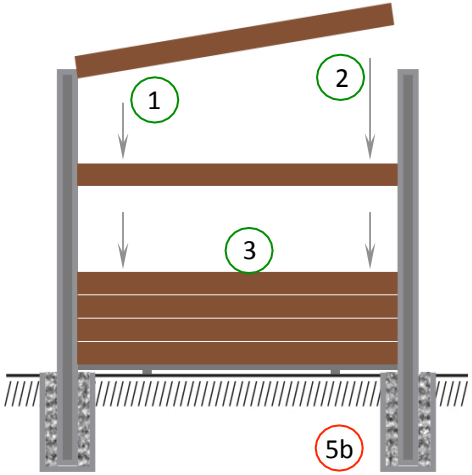

Guide d'installation des claustra. boisliquide.com 2020 ©. La reproduction même partielle est interdite

Etape 6:

- Installez les baguettes de finition sur le premier et dernier poteau de votre claustra (image 6). Découpez la baguette de finition selon la hauteur des poteaux.

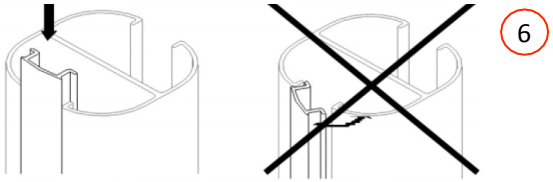

6

OUI NON

Etape 7:

- Positionnez la lame de finition supérieure en aluminium puis Insérez à la main les bouchons dans les poteaux, comme indiqué sur l'image 7. Si nécessaire utilisez un maillet pour mettre les bouchons.
- Laissez un jeux de dilatation verticale entre la dernière lame et le bouchon d'au moins 15mm.

7

ATTENTION !!!

Ne pas coller ni visser les lames en bois composite contre les poteaux, ni entre elles.

ENTRETIEN et STOCKAGE

LAMES en bois composite:

- Il est recommandé de laver les lames de claustra en bois composite une fois par an avec de l'eau douce et du savon
- Si les traces de moisissure ou de rouille apparaissent - utilisez de l'eau de javel
- Les taches d'huile doivent être immédiatement nettoyées avec un agent dégraissant
- Si nécessaire utilisez le papier de verre très fin. Poncez délicatement dans le sens du grain. Rincez les lames avant l'opération.
- N'utilisez pas de dissolvant. Les lames ne doivent pas entre ni peint ni teintées ni huilées.
- Les lames BL*klo*™ ne nécessitent aucune protection spécifique.
- Si les claustra se trouvent dans les endroits protégés du soleil – les taches d'humidité peuvent apparaitre. Elle disparaissent avec les rayons UV. Vous pouvez les rincer à l'eau douce et laisser sécher.

Parties en aluminium et acier:

- Ces parties ne nécessitent aucun entretien spécifique
- L'utilisation des détergents et les produits acides est strictement interdite.
- Les produits de nettoyage classiques sont conseillés

Stockage:

- Tous les éléments de la clôture en bois composite doivent êtres stockés à l'abri des rayons de soleil et à l'endroit sec, dans leur emballage
- Les lames en bois composite pour clôture doivent êtres entreposées correctement sur une surface plate et bien aérée.

Guide d'installation des claustra. boisliquide.com 2020 ©. La reproduction même partielle est interdite